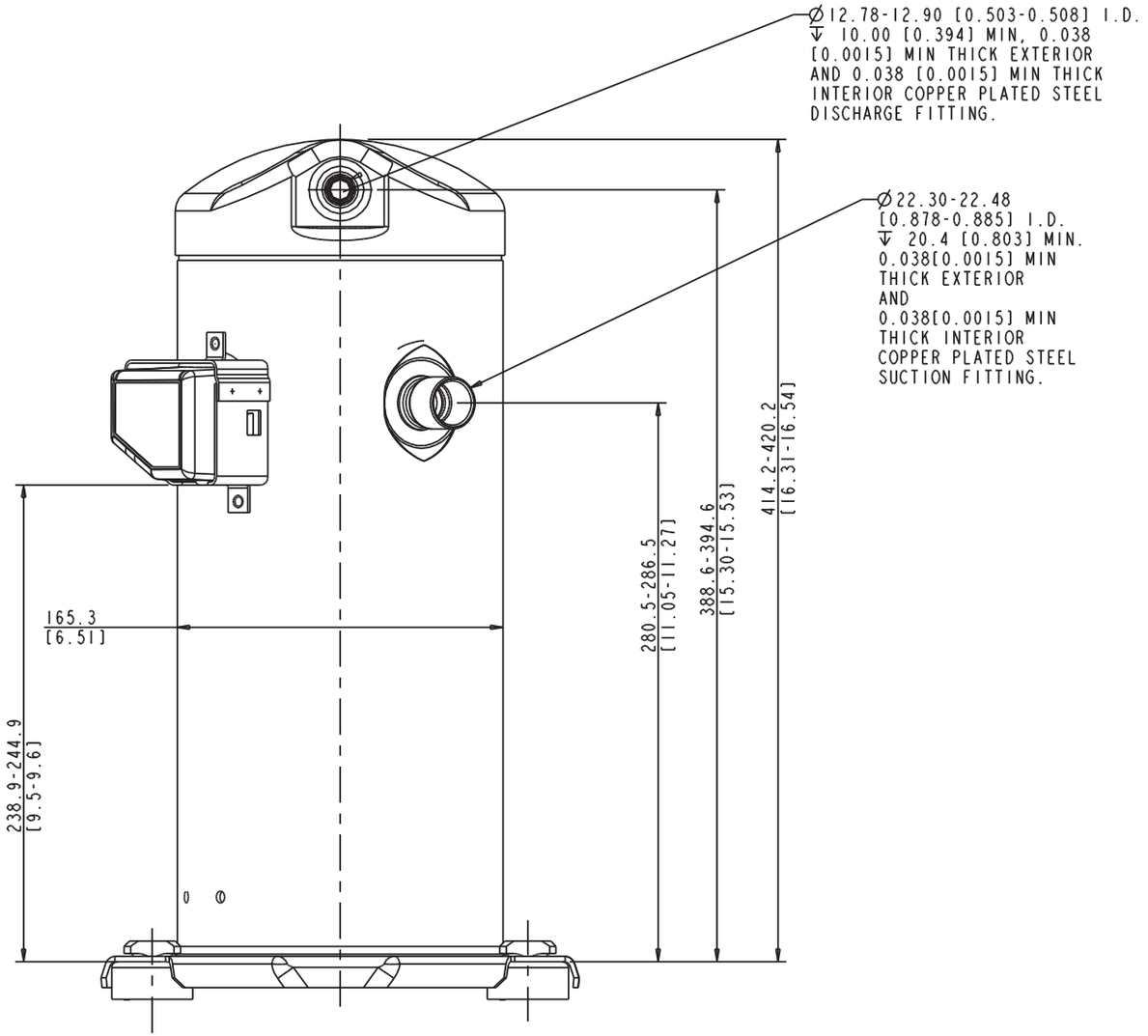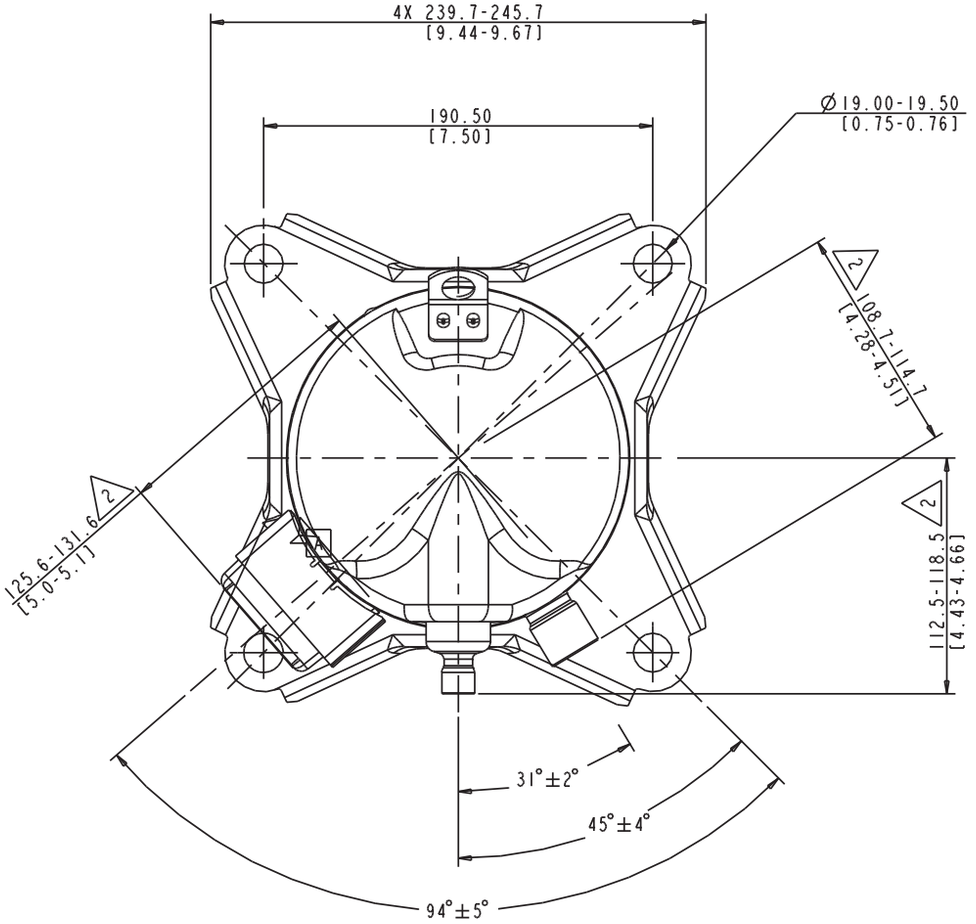ZR 54 / 57 / 61 KSE